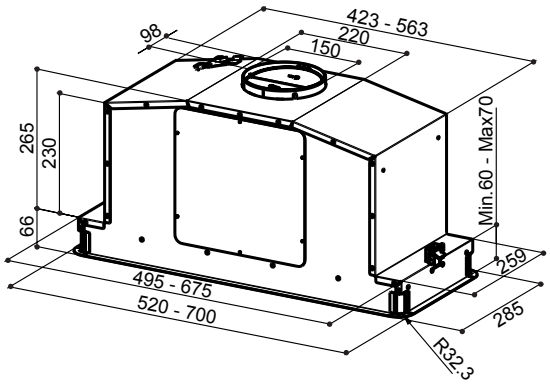
423 - 563
98
220
150
265
230
66
Min.60 - Max70
259
285
495 - 675
520 - 700
R32.3